SERVICE

Whirlpool International
Consumer Services

GSI 3354

Bauknecht

Service Manual
Geschirrspüler
GSI 3354 BR

Modell	GSI 3354 BR
Service Nr.	08/8642-00.02
Version	8546 354 01300
Familie	B 5

Technische Daten	4812 728 50001
Ersatzteilliste	08/8642-00.02
Explosionszeichnung	4812 718 60003
Explosionszeichnung	4812 718 60161
Explosionszeichnung	4812 718 60162
Kurzzeichenerklärung	4812 718 70001
Schließschema	4812 728 70004
Anschlußplan	4812 718 70106
Stromlaufplan	4812 718 70107

BAUK-00484

Die vorliegenden Serviceunterlagen sind ausschließlich für techn. qualifizierte Fachkräfte bestimmt, welche mit den entsprechenden einschlägigen Sicherheitsvorschriften vertraut sind.
Date: 14.07.1992
Document-No.: 4812 728 10066
Register No.: 06
(D)
Subject to modification - Änderungen vorbehalten

Technische Daten

1. **Abmessungen**		Standgeräte	Einbaugeräte
Höhe		85 cm	82 cm
Breite		59,4 cm	59,4 cm
Tiefe		60 cm	56,8 cm
Gewicht		53 kg	52 kg
Verpackung		Schrumpffolie	

2. **Spezifikationswerte**	Familie		
Wasserverbrauch	B+C+D	22,0	l
Wasserverbrauch	A	28,0	l
Energieverbrauch	B+C+D	1,6	kw//h
Energieverbrauch	A	1,8	kw/h
Programmlaufzeit	B+C+D	ca.74	min
Programmlaufzeit	A	ca.79	min
Geräusch Einbaugeräte :			
Familie A-PPN		60	dB (A)
Familie A-Niro		56	dB (A)
Familie B-Niro		55/56	dB (A)
Familie C-Niro		kl. 52	dB (A)
Familie D-Niro		kl. 50	dB (A)
Standgeräte : ca. 2 dB (A) lauter			
Ausnahme : D 2 Standgeräte untergebaut		kl. 49	dB (A)
Reiniger		25-75	ml
Aufteilung	Kammer	I = 1/3	II = 2/3
Salzverbrauch bei	21 Grad dh	kl. 30	gramm
Anschluß an Warmwasser	je nach Type	60	Gr.C
Beladung		12	Maßgedecke

3. **Füllmengen**			
Wasser	Familie		
Basis-Niveau		1,5	l
Arbeits-Niveau	A	6,5	l
Arbeits-Niveau	B,C,D	2,4	l
Dynam. Niveau	B,C,D	ca. 5	l
Sicherheits-Niveau		9,0	l
Überlauf-Niveau		12,5	l
Reiniger		max. 75	gramm
Klarspüler Einfüllung Kapazität		130	ccm
Sechs Dosier Einstellungen		1-6	ccm
Salzbehälter Kapazität		2	kg

4. **Fördermengen / Zulaufmengen**			
Umwälzpumpe		70	l/min
Laugenpumpe		16,5	l/min
Zulaufmenge	Magnetventil	5,5	l
Lüfter f. Trocknung			
(einzelne Typen)	Gesamt	20	l/sec
	Hauptstrom	5	l/sec
	Nebenstrom	15	l/sec

5. Wasserdruck

Zulaufdruck	0,3 - 10	bar
Umwälzpumpendruck	0,37	bar

6. Drehzahlen

UP - Motor	2800	UPM
LP - Motor	2800	UPM
Rotor unten	57 +- 7	UPM
Rotor oben	34 +- 6	UPM
Lüfter f. Trocknung	2500	UPM

7. Elektrische Daten

Basiswerte

Spannung	220/230/50	V/V/Hz
Anschlußwerte	ca. 3	kW
Absicherung	16/10	A
Warmwasseranschluß bis	60	Gr.C

Steuerung (Timer)

Modell	Siebel EO P55
Basiszeiten 4 Zeiten	1", 15", 30", 120"
Familie A mit PP	= EO 5051
Familie A ohne PP	= EO 5049
Familie A Service Timer	= EO 5051
Familie B und C	= EO 5055
Familie D	= EO 5060

Heizung

Einkreissystem :	220 V	2800 W	ca. 16,0 Ohm
	230 V	3060 W	ca. 17,0 Ohm
Zweikreissystem :			
Kreis A	220 V	1850 W	ca. 25,3 Ohm
Kreis B	220 V	950 W	ca. 49,5 Ohm

Motor

UP - Motor	220 V/130 W		HI = 121 Ohm, HA = 30 Ohm
Kondensator	3 uf		
LP - Motor	220/240 V	30 W	170 Ohm
Timer Motor	220/240 V		7.880 +- 400 Ohm
Timermagnet	220/240 V		8 000 +- 500 Ohm

Ventile

Zulaufventil			
Doppelventil	220/240 V	6 W	3.620 Ohm am Schlauch
Regenerierventil	220/240 V	8 W	2.300 Ohm
Lüfter f. Trocknung	230 V	30 W	80 Ohm

Relais

Überfahrrelais auf Tastenschalter nur Fam. D	220/240 V	50/60Hz	17.5 KOhm
Lasttrennrelais	220/240 V	50/60 Hz	5.500 Ohm 2 Schließer 16/10 A

Thermostate	Farbpunkt		
Thermostat	ohne	40 Gr.C	SP 40 +- 3 Gr.C RSP 29 +- 5 Gr.C
Thermostat	rot	55 Gr.C	SP 55 +- 3 Gr.C RSP 40 +- 5 Gr.C
Thermostat	weiß	65 Gr.C	SP 68 +- 3 Gr.C RSP 57 +- 5 Gr.C
Gehäusefarbe Kontakt Schließer	rot		
Sicherheitsthermostat	mit Handrückstellung		SP 180 +- 7 Gr.C
Sicherheitsthermostat (nur bei Familie A PPN)	ohne Handrückstellung		SP 185 , RSP 165 Gr.C

8. Niveauschaltwerte

	Familie			
Basisniveau	A,B,C,D	SP	90 +- 5	RSP 30 +- 5 mm ws
Arbeitsniveau	A	SP	138 +- 5	RSP 41 +- 7,5 mm ws
Arbeitsniveau	B,C,D	SP	110 +- 5	RSP 41 +- 5 mm ws
Hochdruckniveau	B,C,D	SP	2900 + 200	RSP 2400 +- 200 mm ws
Sicherheitsniveau	A	SP	148 +- 5	RSP 100 +- 5 mm ws
Sicherheitsniveau	B,C,D	SP	133 +- 3	RSP 100 +- 5 mm ws

9. Niveaumeßhöhen

	Familie	
Wasserhöhe ab Feinstfilterauflage		
Basisniveau	A,B,C,D	78 mm
Arbeitsniveau	A	129 mm
Arbeitsniveau	B,C,D	103 mm
Sicherheitsniveau	A,B,C,D	136 mm

10. Regenerierzyklen und Volumen

Stellung	Volumen	Anzahl	Wasserhärte
Stellung 2	133 ccm	67- 69	10 - 21 Gr.C dh = 1,8 - 3,8 mmol/l
Stellung 3	180 ccm	44	22 - 30 Gr.C dh = 3,8 - 5 mmol/l
Stellung 4	360 ccm	24	31 - 40 Gr.C dh = > 5,0 mmol/l

Datum 14.07.92

Ersatzteilliste
für Geschirrspueler / B5

Modell **GSI 3354 BR**
Service Nr. 08/8642-00.02
Version 8546 354 01300
Sach Nr. 853 644

Pos.	Bestell-Nr.	Teilebenennung
001 0	--n.lfb.--	Gehaeuse n.lfb.
001 1	4819 310 88027	Distanzstueck
010 0	4812 440 18171	Bodenwanne
011 0	4819 505 18163	Fuss lang
011 1	4812 505 18016	Welle
011 2	4812 404 48111	Schutzstueck
011 3	4812 492 58008	Spirale
011 4	4812 401 18078	Fussverlaengerung
011 5	4812 505 18015	Stellfuss
036 0	4812 466 78015	Befestigung f.Einbaugeraete
053 0	4812 440 88017	Sockelblech
131 0	4819 401 18428	Schliessbuegel
191 0	4812 466 68162	Tuerdichtungsrahmen
200 0	4812 418 18042	Behaelter gedaemmt
200 1	4819 535 78066	Behaelter-Befestigung
261 0	4819 462 38271	Teleskopschiene innen
261 1	4819 404 48819	Kappe f.Teleskopschiene
261 2	4819 404 49951	Kappe f.Teleskopschiene vorn
263 0	4819 520 18013	Kugelkaefig KDTL
263 1	4812 520 48001	Kugel Niro 8 DU
400 0	4812 361 58007	Motor kpl.
401 0	4819 515 28158	Spritzscheibe
405 0	4812 360 18014	Umwaelzpumpe
405 1	4819 466 69401	Dichtring UP/HZG
420 0	4819 121 18102	Betriebskondensator 3 mf
421 0	4819 121 18063	Funkentstoerkondensator
421 1	4819 121 18032	Funkentstoerkondensator
430 0	4812 360 18022	Laugenpumpe ZEL-KPLT
440 0	4812 361 18025	Radialgeblaese
450 0	4812 259 28067	Heizsystem-Set KDTL
450 1	4819 532 68332	Anstellmutter UP/HZG
490 1	4812 290 48007	Kabelzugentlastung
491 0	4819 401 18269	Netzanschlussleiste 3polig
550 0	4819 282 48198	Thermostat 65 Grad
550 1	4819 282 48197	Thermostat 55 Grad
564 0	4819 282 48099	Sicherheits-Thermostat
581 0	4812 271 28033	Niveauschalter "B,C,D"
583 0	4812 271 28034	Sicherheits-Niveauschalter
583 1	4812 271 28035	Hochdruckniveauschalter
612 0	4812 280 58006	Heizungsrelais
616 0	4812 271 58003	Reedkontakt f.EL.SA.
632 0	4819 271 38108	Microschalter II m.3.K.
632 1	4819 404 49775	Traeger
700 0	4819 530 28585	Wasserstop-Zulaufschl.II
700 0	4819 530 28746	Wasserstop-Zulaufschl. 3,8
700 1	4812 480 48019	Zusatzsieb f.WS-Schlauch
700 2	4812 520 58001	Dichtung f.WS-Schlauch

Änderungen vorbehalten

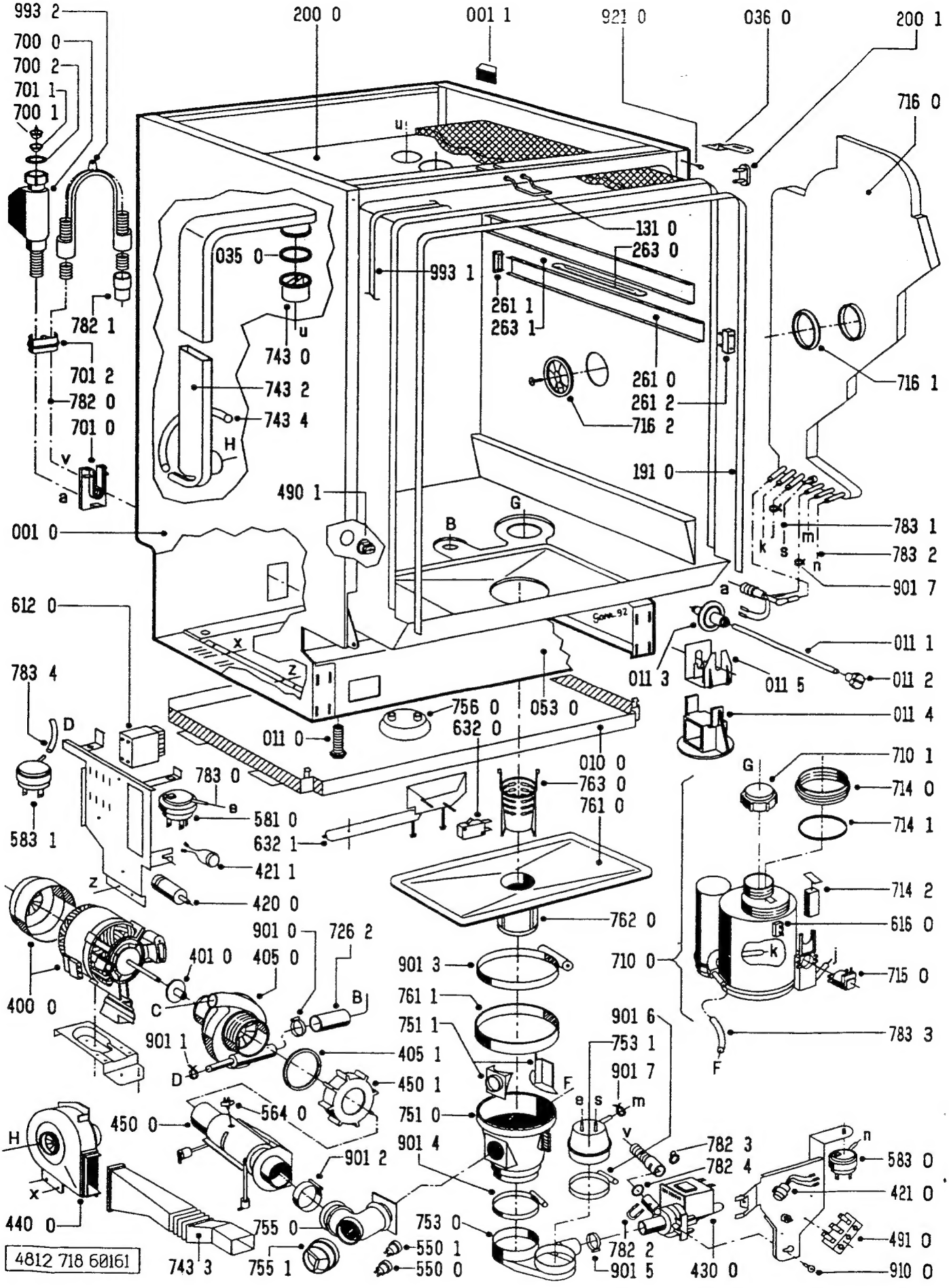
993 2
700 0
700 2
701 1
700 1
200 0
001 1
921 0
036 0
200 1
716 0
131 0
263 0
035 0
993 1
261 1
263 1
782 1
743 0
701 2
743 2
782 0
743 4
701 0
261 0
261 2
716 2
716 1
191 0
490 1
001 0
783 1
783 2
901 7
612 0
011 1
011 3
011 5
011 2
783 4
011 4
756 0
053 0
632 0
011 0
010 0
763 0
761 0
710 1
714 0
714 1
783 0
581 0
583 1
632 1
421 1
420 0
762 0
714 2
616 0
901 0
726 2
401 0
405 0
710 0
715 0
400 0
901 3
761 1
751 1
901 6
753 1
901 7
783 3
405 1
901 1
450 1
751 0
564 0
450 0
901 4
782 3
782 4
583 0
421 0
901 2
753 0
550 1
550 0
782 2
901 5
430 0
491 0
910 0
440 0
755 0
743 3
755 1
4812 718 60161

Modell	**GSI 3354 BR**
Service Nr.	08/8642-00.02
Version	8546 354 01300
Sach Nr.	853 644

Pos.	Bestell-Nr.	Teilebenennung
701 0	**4812 310 18153**	Schlauchsicherungs-Set KDTL
701 1	**4822 480 50159**	Zulaufsieb
701 2	**4819 401 18423**	Wellrohrhalter
710 0	**4812 418 68037**	Monoblock m.Reedkont. KDTL
710 1	**4819 462 78885**	Verschl.Kappe kpl.ohne SA
714 0	**4819 310 38536**	Gewindering KDTL SET
714 1	**4819 466 69562**	Dichtung KDTL
714 2	**4819 360 58381**	Schwimmer Aweco KDTL
715 0	**4819 281 28184**	Regenerierventil KDTL SET
716 0	**4812 418 68038**	Regenerierdos. KDTL
716 1	**4819 466 69037**	Dichtmanschette f.Reg.-Dos.
716 2	**4819 462 78504**	Abdeckung f.Reg.-Dos.
726 2	**4819 530 28538**	Schlauchbogen UP-Rotor unten
743 0	**4812 530 48025**	Absaugverteiler
743 1	**4812 466 68165**	Dichtung f.Luftfuehrung
743 2	**4812 530 48026**	Luftfuehrung
743 3	**4812 530 48027**	Austrittskanal unten
743 4	**4812 530 28101**	Kondensatschlauch
751 0	**4812 418 18043**	Ablaufschacht
751 1	**4819 515 28157**	Wasserfuehrung kpl. KDTL
753 0	**4812 530 28095**	Sumpfboden-Set
753 1	**4812 530 28099**	Windkessel
755 0	**4812 530 28094**	Kruemmer
755 1	**4819 404 49567**	Thermostathalter
756 0	**4819 360 58411**	Schwimmer f.Wasserstop
761 0	**4812 480 58021**	Feinsieb
761 1	**4819 532 68331**	Schachtabdichtung
762 0	**4819 480 58084**	Feinstsieb (Microsieb)
763 0	**4812 480 58022**	Grobsieb
782 0	**4819 530 28534**	Ablaufschlauch ZEL KDTL
782 1	**4819 530 28286**	Anschlusstuelle
782 2	**4819 492 68405**	Klammer f.Rueckschlagventil
782 3	**4812 360 58005**	Klappe f.Rueckschlagventil
782 4	**4819 530 58032**	Runddichtung 20x2,5B
783 0	**4812 530 28097**	V-Schlauch Adapt/Niv.Schalt.
783 1	**4812 530 28096**	Schlauch Windk/Reg.Dos.
783 2	**4812 530 28093**	V-Schlauch Adapt./Reg.Dos.
783 3	**4812 530 28018**	Schlauch Reg.Dos./Harz
783 4	**4812 530 28098**	Niveauschalterschlauch
901 0	**4812 401 18075**	Schelle 20-32/9
901 1	**4812 401 18083**	Schelle 12-20/9
901 2	**4812 401 18076**	Schelle 32-50/9
901 3	**4819 401 18368**	Schelle 130-150
901 4	**4812 401 18031**	Schelle 82mm
901 5	**4812 401 18084**	Schelle 42mm
901 6	**4812 401 18085**	Schelle 69mm
901 7	**4812 401 18024**	Schelle YDNAC10081
910 0	**4812 502 18018**	Schraube BN36971.31
921 0	**4819 466 68905**	Tueranschlag
993 1	**4812 460 58096**	Kederband
993 2	**4819 530 28279**	Einhaengebogen
993 3	**4812 310 58002**	Mont.anleit. GSI Tuer n.gz.
993 4	**4819 903 05115**	Wrasenschutz-SET KDTL n.gz.
993 5	**4812 395 88012**	Schluessel f.Fussverstellung n.gz.
993 6	**4812 466 98034**	Wasserleitfolie /Tastensch. n.gz.
993 7	**4812 466 98033**	Wasserleitfolie /Reg.Dos. n.gz.

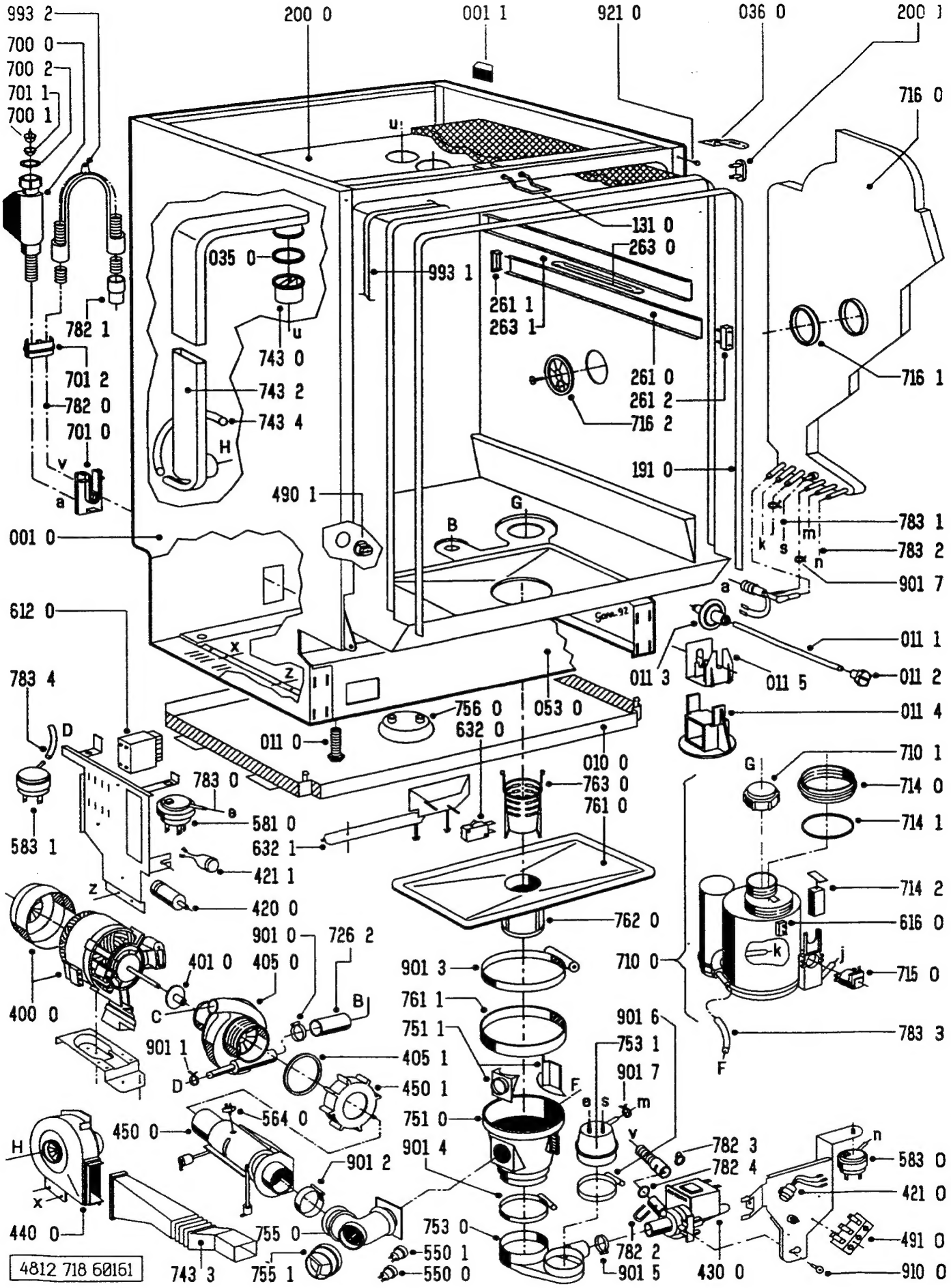
993 2
700 0
700 2
701 1
700 1
782 1
701 2
782 0
701 0
200 0
001 1
921 0
036 0
200 1
716 0
716 1
131 0
263 0
035 0
993 1
261 1
263 1
261 0
261 2
716 2
743 0
743 2
743 4
191 0
490 1
001 0
783 1
783 2
901 7
011 1
011 2
011 4
011 3
011 5
612 0
783 4
011 0
756 0
632 0
053 0
010 0
763 0
761 0
710 1
714 0
714 1
714 2
616 0
715 0
710 0
783 3
583 1
783 0
581 0
632 1
421 1
420 0
762 0
901 0
726 2
401 0
405 0
400 0
901 3
761 1
751 1
405 1
450 1
751 0
901 4
901 1
450 0
564 0
901 2
753 0
550 1
550 0
755 0
755 1
743 3
440 0
753 1
901 6
901 7
782 3
782 4
782 2
901 5
430 0
583 0
421 0
491 0
910 0
4812 718 60161

Modell	**GSI 3354 BR**
Service Nr.	08/8642-00.02
Version	8546 354 01300
Sach Nr.	853 644

Pos.	Bestell-Nr.	Teilebenennung
040 0	**4812 417 18103**	Scharnier-Set
040 1	**4812 417 18104**	Scharnierblenden-Set
044 0	**4812 492 38011**	Tuerfeder li
044 1	**4812 492 38012**	Federanschluss
044 2	**4812 492 38009**	Tuerfeder re
045 0	**4812 404 48114**	Bremsbock kpl.
045 1	**4812 401 18079**	Zugband
045 2	**4812 401 18081**	Zugbandanschluss
053 1	**4812 310 18088**	Befestig.Set f.Sockelbrett SSB60
100 0	**4812 440 18168**	Aussentuer lack.
100 1	**4812 404 48108**	Befestigung f.Holztuer
100 2	**4819 535 18045**	Verbindungsbolzen
100 3	**4812 505 68004**	Klammer
120 0	**4812 440 18169**	Innentuer kpl.
124 0	**4812 404 48109**	Leiste kpl.
130 0	**4812 417 58019**	Kippschloss
192 0	**4812 466 68163**	Tuerdichtung unten
192 1	**4812 466 68164**	Tuerdichtung innen
300 0	**4812 453 78217**	Schalterleiste vorm. GSI3354BR
311 0	**--n.lfb.--**	Geraetehalter
312 0	**4812 460 38025**	Verschlussplatte BR
314 0	**4812 440 18137**	Verstell-Leisten-Set BR
314 1	**4819 502 18241**	Kunststoffschraube
314 2	**4819 505 18191**	Einschiebemutter
331 0	**4812 413 58256**	Programmwahlknopf BR
332 0	**4812 410 28049**	Tastenkappe BR
341 0	**4812 460 48065**	Anzeigeplatte Spritztl.
343 0	**4812 528 38009**	Kurvenscheibe bedr.
344 0	**4819 401 18416**	Parallelkurbeltrieb Spritzt.
344 1	**4819 492 48139**	Schenkelfeder
480 0	**4812 321 28121**	Verdrahtung "B" m.Thermodry n.gz.
481 0	**4812 264 38002**	Stecker f.Tastensch. 2polig
481 1	**4812 264 48003**	Stecker f.Tastensch. 3polig
481 2	**4812 264 48004**	Stecker f.Tastensch. 4polig
482 0	**4812 263 78004**	Stecker f.Heizrelais 2polig
482 1	**4812 267 48001**	Stecker f.Timer 6polig
484 0	**4819 466 98512**	Kabelschutz "K01"
484 1	**4819 310 38589**	Rep.-Kabel-SET KDTL n.gz.
484 2	**4812 290 48003**	Kabelordner n.gz.
501 0	**4812 282 18227**	Timer "B,C" EO5055D KDTL
620 0	**4812 276 28013**	Tastenschalter 3T
620 1	**4819 404 49566**	Befestigung f.Tastenschalter
633 0	**4812 271 38013**	Tuerschalter
680 0	**4812 418 68036**	Kombidosierung ws
680 1	**4819 466 69393**	Dichtung KDTL
681 0	**4819 466 69564**	Deckeldichtung KSMG KDTL
682 0	**4819 466 69563**	Deckeldichtung RMG KDTL
683 0	**4819 281 68021**	Magnetspule f.Kombidos. KDTL
743 5	**4812 440 18173**	Sockelkanal
743 6	**4812 452 28028**	Ausstroemgitter BR
743 7	**4812 452 28029**	Ausstroemgitter WS
910 1	**4812 502 18019**	Senkschraube

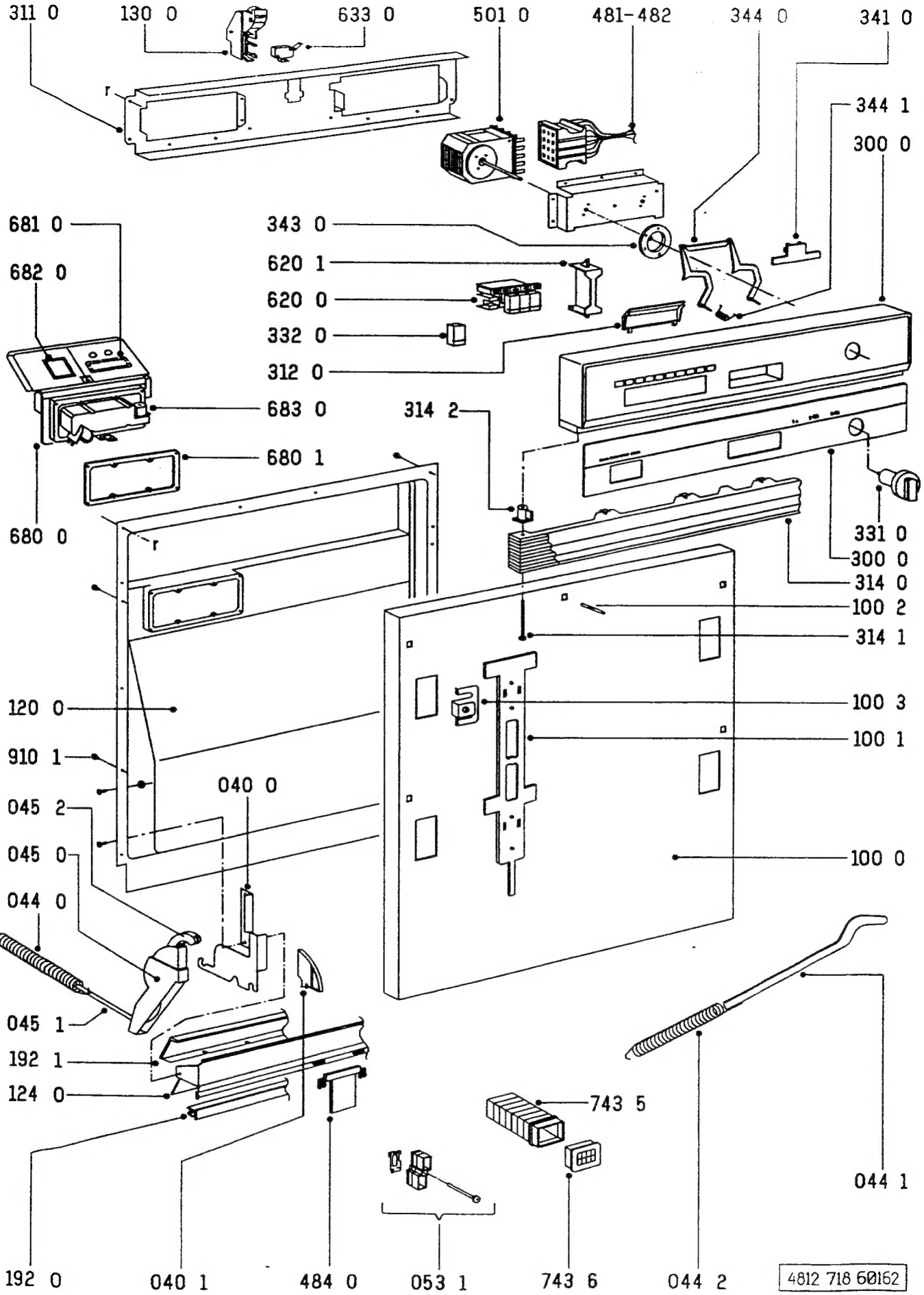
311 0
130 0
633 0
501 0
481-482
344 0
341 0
344 1
300 0
681 0
682 0
343 0
620 1
620 0
332 0
312 0
683 0
680 1
680 0
314 2
331 0
300 0
314 0
100 2
314 1
120 0
100 3
910 1
100 1
040 0
045 2
045 0
100 0
044 0
045 1
192 1
124 0
743 5
044 1
192 0
040 1
484 0
053 1
743 6
044 2
4812 718 60162

Modell	**GSI 3354 BR**
Service Nr.	08/8642-00.02
Version	8546 354 01300
Sach Nr.	853 644

Pos.	Bestell-Nr.	Teilebenennung
241 0	4819 458 19669	Korb oben schraeg kpl.
241 1	4819 458 19673	Multifunktionssegment f.O-K.
241 2	4812 404 48043	Halter-Doppelhalter SET
241 3	4819 528 88065	Rollen f.O-Korb schr. verst.
241 4	4812 462 78203	Distanzhalter
242 0	4812 458 18098	Korb unten m.Rollen
242 1	4819 528 88066	Rollen f. U-Korb kpl.
243 0	4812 458 18097	Besteckkorb m.Griff
248 0	4812 404 48018	Korbgriff
265 0	4819 404 49942	Korbverstellung kpl.li.KDTL
265 1	4819 404 49941	Korbverstellung kpl.re.KDTL
721 0	4812 360 68008	U-Rotornabe kpl.
721 1	4812 360 68007	U-Rotor Kunststoff
721 2	4819 505 18189	Ueberwurf f.Rotornabe unten
721 3	4819 505 18187	Rotornabe unten Unterteil
721 4	4819 466 69398	Dichtring unten
721 5	4812 502 18021	Raendelmutter f.U-Rot. n.gz.
722 0	4819 360 69214	O-Rotor ws
722 1	4822 505 10538	Fluegelmutter kpl.
722 2	4819 535 78121	O-Rotorlager schr.o.Trichter
722 3	4819 466 69396	Dichtung f.Rotornabe
722 4	4819 466 69399	Dichtring oben
723 0	4819 360 68872	Deckenduesen-Set KDTL
723 1	4819 466 68908	Dichtung f.Deckenduese
725 0	4819 532 88036	Trichter
726 0	4812 530 28003	Zufuehrrohr
726 1	4819 530 28539	Schlauch UP-Zufuehrrohr
993 0	4822 532 80216	Salzeinfuelltrichter

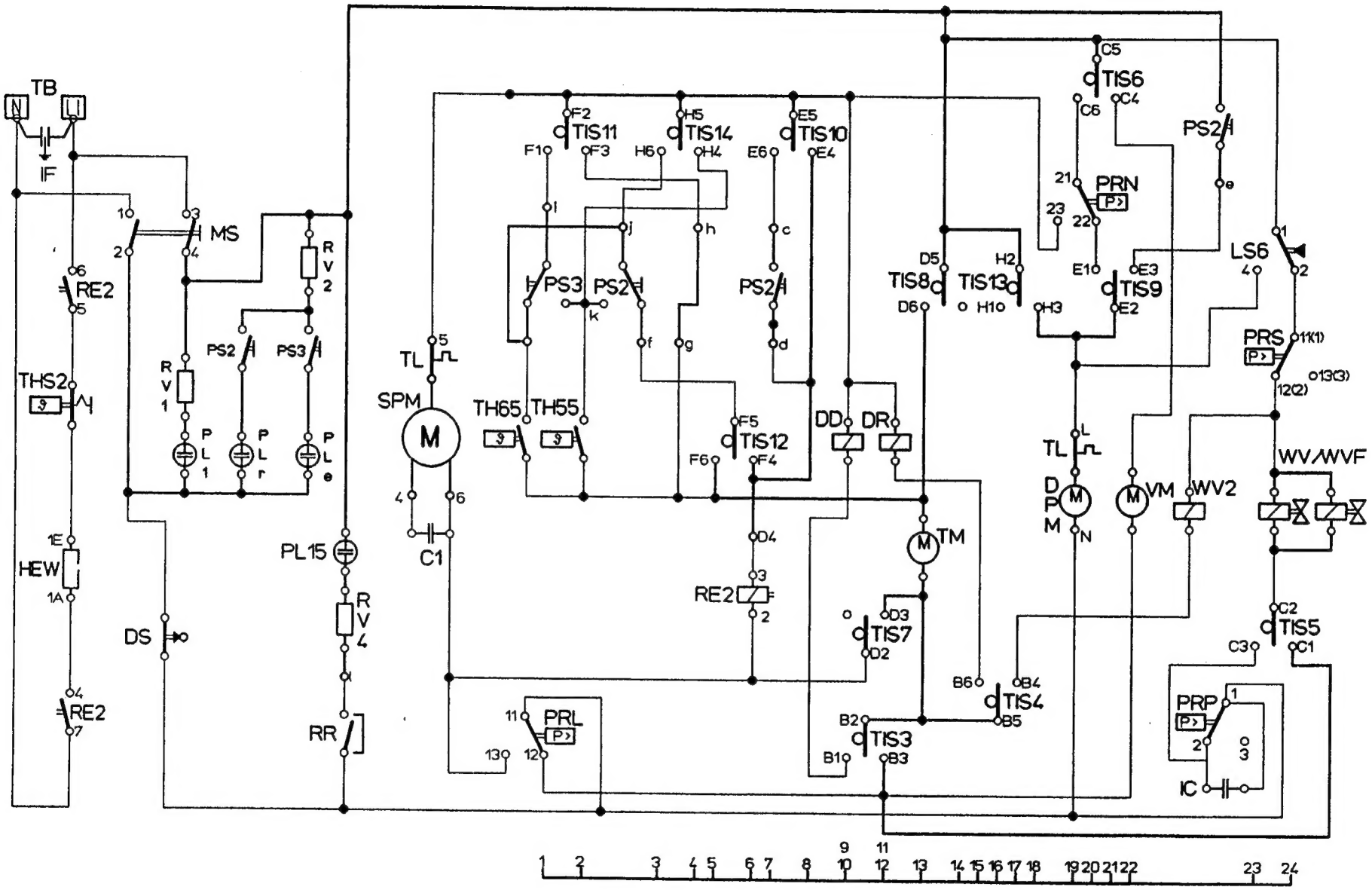

- STROMLAUFPLAN - CIRCUIT DIAGRAM - SCHEMA CIRCUIT - SLP - - ANSCHLUSSPLAN - WIRING DIAGRAM - SCHEMA CONNEX - ASP - - SCHLIEß-SCHEMA - PROGRAM DIAGRAM - SCHEMA DE FERM. - SS - - KURZZEICHEN - ABBREVIATION MARK - SIGLE - KZ -	DW / GS / P28/2 "3000" -SLP- NO.: 08 4812 718 70107 (00)	TYPE: B - Range 1N - 220-240V	SERIES-TIMER EO 5055 D SERVICE-TIMER EO 5055 D 16.06.92 SACH-NR. 824 349/00

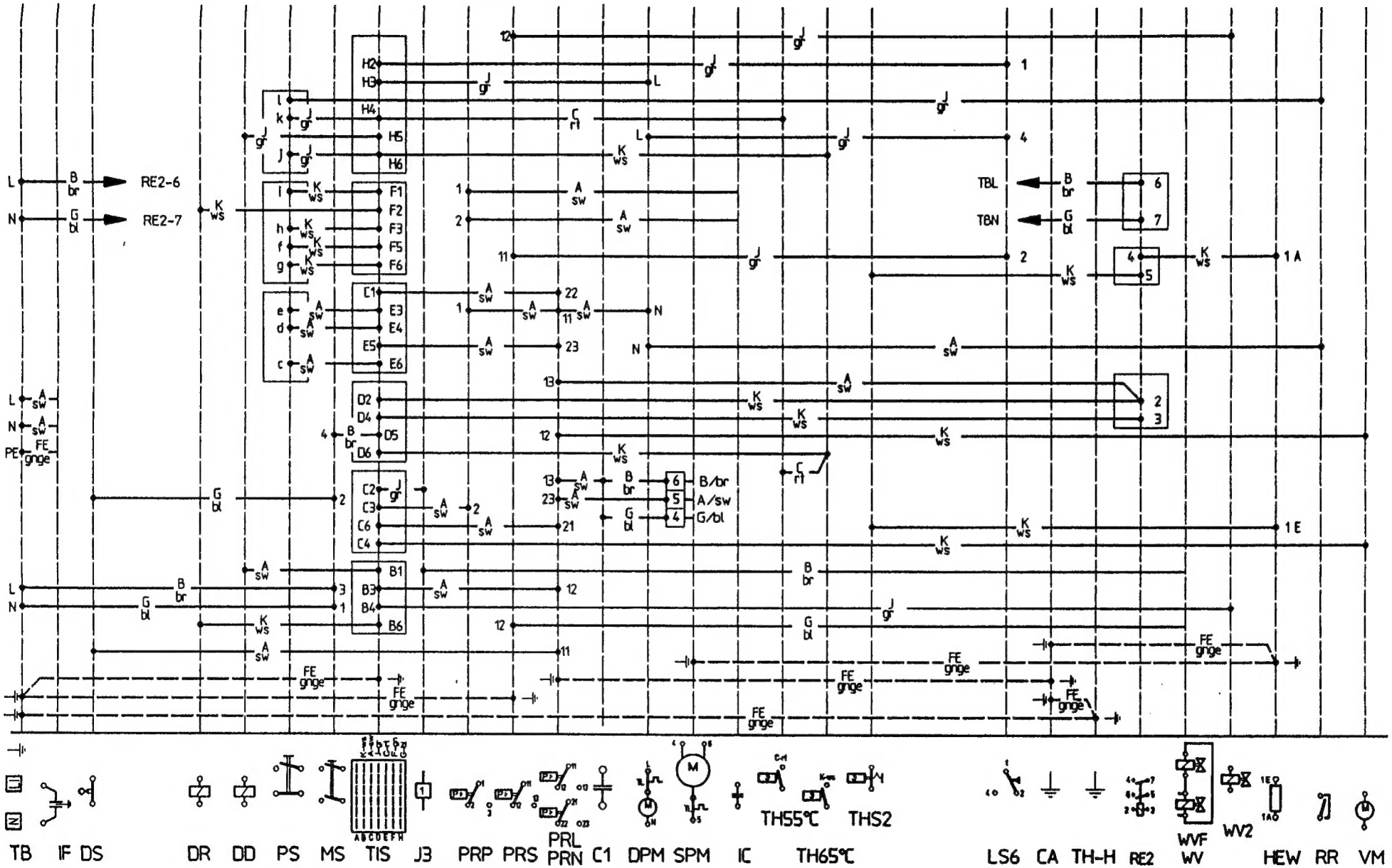

- STROMLAUFPLAN	- CIRCUIT DIAGRAM	- SCHEMA CIRCUIT	- SLP -
- ANSCHLUSSPLAN	- WIRING DIAGRAM	- SCHEMA CONNEX	- ASP -
- SCHLIEß-SCHEMA	- PROGRAM DIAGRAM	- SCHEMA DE FERM.	- SS -
- KURZZEICHEN	- ABBREVIATION MARK	- SIGLE	- KZ -

DW / GS / P28/2 "3000"

-ASP- NO.: 08 4812 718 70106 (00)

TYPE:

B - Range 1N - 220-240V

SERIES-TIMER EO 5055 D

SERVICE-TIMER EO 5055 D

16.06.92

SACH-NR. 824 350/00

KURZZEICHENERKLÄRUNG		EXPLANATION OF ABBREVIATIONS	EXPLICATION DES ABREVIATIONS
TBL	-NETZKLEMMLEISTE	-POWER SUPPLY TERMINAL	-BORNIER DE SECTUER
IF	-FUNKENTSTÖRFILTER	-FILTER OF INTERFERENCE SUPPRESSION	-FILTRE D'ANTIPARASITAGE
DS	-TÜRSCHALTER	-DOOR SWITCH	-INTERRUPTEUR DE PORTE
DR	-DOSIERUNG KLARSPÜLER	-FINAL RINSING DOSAGE	-DOSAGE DE RINCAGE FINAL
DD	-DOSIERUNG REINIGER	-CLEANING AGENT DOSAGE	-DOSAGE LAVAGE
PS	-PROGRAMMTASTE	-PROGRAM PUSH-BUTTON	-TOUCHE DE PROGRAMME
MS	-HAUPTSCHALTER	-MAIN SWITCH	-INTERRUPTEUR PRINCIPAL
TIS	-TIMERKONTAKT	-TIMER CONTACT	-CONTACT DE PROGRAMMATEUR
GLP2	-SALZANZEIGELEUCHTE	-LAMP OF SALT INDICATION	-LAMPE D'INDICATION DE SEL
PRP	-HOCHDRUCK-NIVEAUSCHALTER	-HIGH PRESS.LEVEL SWITCH	-PRESSOSTAT HAUTE-PRESSION
PRS	-SICHERHEITS-NIVEAUSCHALT.	-SAFETY LEVEL SWITCH	-PRESSOSTAT DE SECURITE
PRL	-BASIS-NIVEAUSCHALTER	-BASE LEVEL SWITCH	-PRESSOSTAT DE BASE
PRN	-ARBEITS-NIVEAUSCHALTER	-WORKING LEVEL SWITCH	-PRESSOSTAT DE TRAVAIL
C	-KONDENSATOR	-CAPACITOR	-CONDENSATEUR
DPM	-LAUGENPUMPE	-DRAIN PUMP	-POMPE DE VIDANGE
SPM	-UMWÄLZPUMPE	-CIRCULATING PUMP	-POMPE DE CIRCULATION
TH40	-THERMOSTAT 40 GRAD C	-THERMOSTAT 40 DEGREE C	-THERMOSTAT 40 DEGRE C
TH55	-THERMOSTAT 55 GRAD C	-THERMOSTAT 55 DEGREE C	-THERMOSTAT 55 DEGRE C
TH65	-THERMOSTAT 65 GRAD C	-THERMOSTAT 65 DEGREE C	-THERMOSTAT 65 DEGRE C
THS1	-SICHERHEITSTHERMOSTAT	-SAFETY THERMOSTAT	-THERMOSTAT DE SECURITE
THS2	-SICHERHEITSTHERMOSTAT	-SAFETY THERMOSTAT	-THERMOSTAT DE SECURITE
RR	-REEDKONTAKT	-REED CONTACT	-CONTACT REED
CA	-HAUPTERDUNGSPUNKT	-MAIN EARTHING POINT	-POINT PRINCIPAL MISE A LA TERRE
TH/H	-THERMOSTAT-ERDUNGSPUNKT	-THERMOSTAT EARTHING PT.	-PT.THERMOSTAT MISE A TERRE
IS	-ZUSATZDROSSEL	-ADDITIONEL CHOKE COIL	-ETRANGLEUR SUPPLEMENTAIRE
WV	-ZULAUFVENTIL	-INLET VALVE	-VALVE D'AMENEE
WV2	-REGENERIERVENTIL	-REGENERATING VALVE	-VALVE DE REGENERATION
GLP1	-BETRIEBSLEUCHTE	-PILOT LAMP	-LAMPE-TEMOIN
HEW	-HEIZUNG	-HEATING	-CHAUFFAGE
WVS	-SICHERHEITSVENTIL	-SAFETY VALVE	-VALVE DE SECURITE
PP	-HAUPTSCHALTER IM TIMER	-MAIN SWITCH IN THE TIMER	-INTERRUPTEUR PROGRAMMATEUR
PS2	-RAPIDTASTE	-RAPID PUSH-BUTTON	-TOUCHE RAPIDE
PS3	-INTENSIVTASTE	-INTENSE PUSH-BUTTON	-TOUCHE INTENSIVE
PS4	-55 GRAD TASTE	-55 DEGREE PUSH-BUTTON	-TOUCHE 55 DEGRE
RE	-RELAIS	-RELAY	-RELAIS
TB	-VERTEILERLEISTE	-DISTRIBUTOR TRIM	-PROFILE DE DISTRIBUTEUR
TL	-WICKLUNGSSCHUTZKONTAKT	-WINDING PROTECTIVE CONTACT	-CONTACT DE PROTECTION D'ENROULEMENT
TM	-TIMER MOTOR	-TIMER MOTOR	-MOTEUR DE PROGRAMMATEUR
TB1	-STECK-KUPPLUNG	-PLUG COUPLER	-COUPLEUR ENFICHABLE
WS + LS6	-SCHWIMMERSCHALTER	-FLOAT SWITCH	-INTERRUPTEUR DE FLOTTEUR
TDS	-ZEITSCHALTUHR	-DELAY TIMER	-MINUTERIE
PL1	-BETRIEBSLEUCHTE	-PILOT LAMP	-LAMPE-TEMOIN
PL15	-SALZLEUCHTE	-PILOT LAMP FOR TO LESS SALT	-VOYANT NIVEAU DE SEL
PL22	-KLARSPÜLLEUCHTE	-PILOT LAMP FOR TO LESS RINCE AID	-VOYANT PRODUIT DE RINCAGE
	-ZUSÄTZLICH FÜR D-FAM.	-ADDITION TO D-FAM.	-AJOUTE A LA FAMILLE D
PS(1-7)	-TASTE START/ÜBERHUB	-PUSH-BUTTON STARTING/OVERSTROKE	-TOUCHE DEMARRAGE SURCOURSE
PS(1)	-TASTE VORSPÜLEN	-PUSH-BUTTON PRE-RINSING	-TOUCHE PRE-RINCAGE
PS(2)	-TASTE INTENSIV	-PUSH-BUTTON INTENSE	-TOUCHE INTENSE
PS(3)	-TASTE NORMAL-PROGRAMM 65 GRAD C	-PUSH-BUTTON NORMAL PROGRAM 65 DEGREE C	-TOUCHE PROGRAMME NORMAL 65 DEGRE C
PS(4)	-TASTE NORMAL-PROGRAMM 55 GRAD C	-PUSH-BUTTON NORMAL PROGRAM 55 DEGREE C	-TOUCHE PROGRAMME NORMAL 55 DEGRE C
PS(5)	-TASTE SPARPROGRAMM	-PUSH-BUTTON ECONOMIC PROGRAM	-TOUCHE PROGRAMME ECONOMIQUE
PS(6)	-TASTE RAPIDPROGRAMM	-PUSH-BUTTON RAPID PROGRAM	-TOUCHE PROGRAMME RAPID
PS(7)	-TASTE FEIN/GLASPROGRAMM	-PUSH-BUTTON FINE/GLASS PROGRAM	-TOUCHE PROGRAMME FIN DE VERRES
RE2	-HEIZUNGSRELAIS	-HEATING RELAY	-RELAIS DE CHAUFFAGE
EM	-ELEKTROMAGNET ÜBERFAHREN	-BY-PASSING ELECTRO MAGNET	-ELECTRO.AIMANT DE PASSAGE
VM	-GEBLÄSE F. TROCKNUNG	-MOTOR W.FAN FOR VENTILATION-DRYING	-VENTILATEUR DE SECHAGE

CODE:	ADERNFARBE	WIRE COLOUR	COULEUR DE FIL
A	SCHWARZ	BLACK	NOIR
B	BRAUN	BROWN	BRUN
C	ROT	RED	ROUGE
D	ORANGE	ORANGE	ORANGE
E	GELB	YELLOW	JAUNE
F	GRÜN	GREEN	VERT
G	BLAU	BLUE	BLEU
H	VIOLETT	VIOLET	VIOLET
J	GRAU	GREY	GRIS
K	WEISS	WHITE	BLANC
NA	ROSA	PINK	ROSE
AA	TRANSPARENT	TRANSPARENT	TRANSPARENT
FE	GRÜN-GELB	GREEN-YELLOW	VERT-JAUNE

GESCHIRRSPÜLER
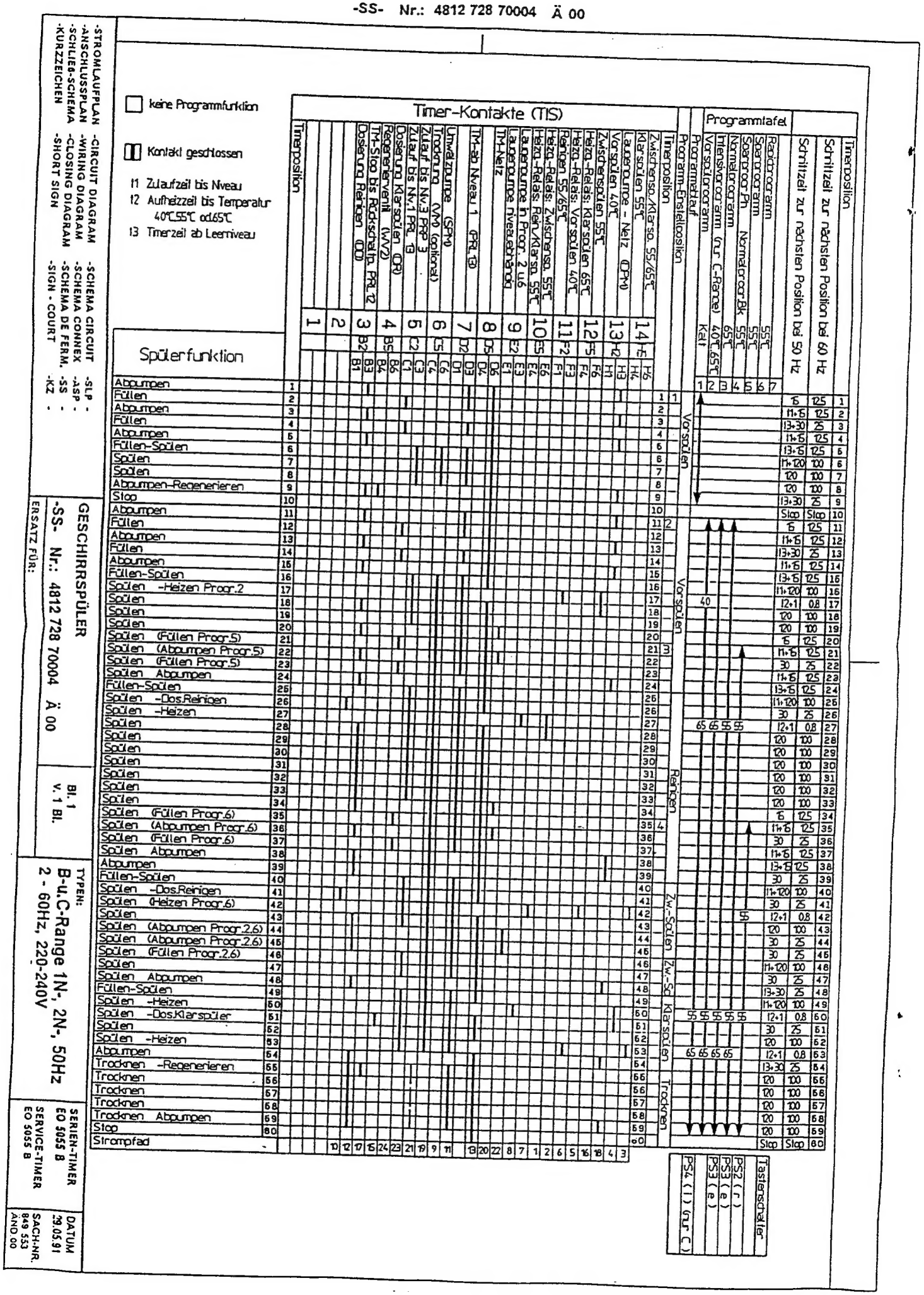
-SS- Nr.: 4812 728 70004 Ä 00